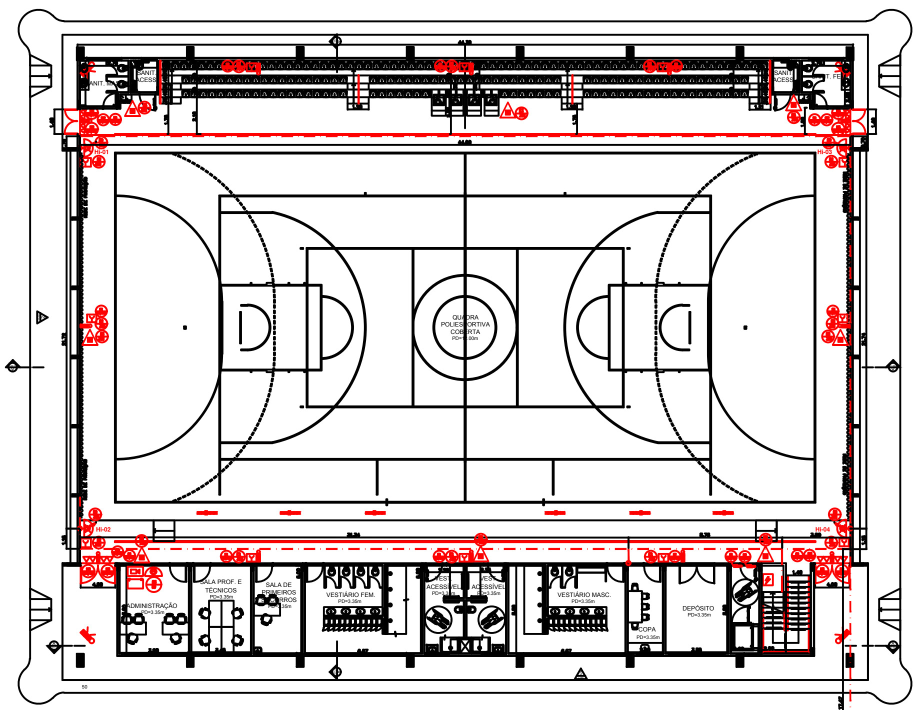

PLANTA BAIXA

ESC. 1: 100

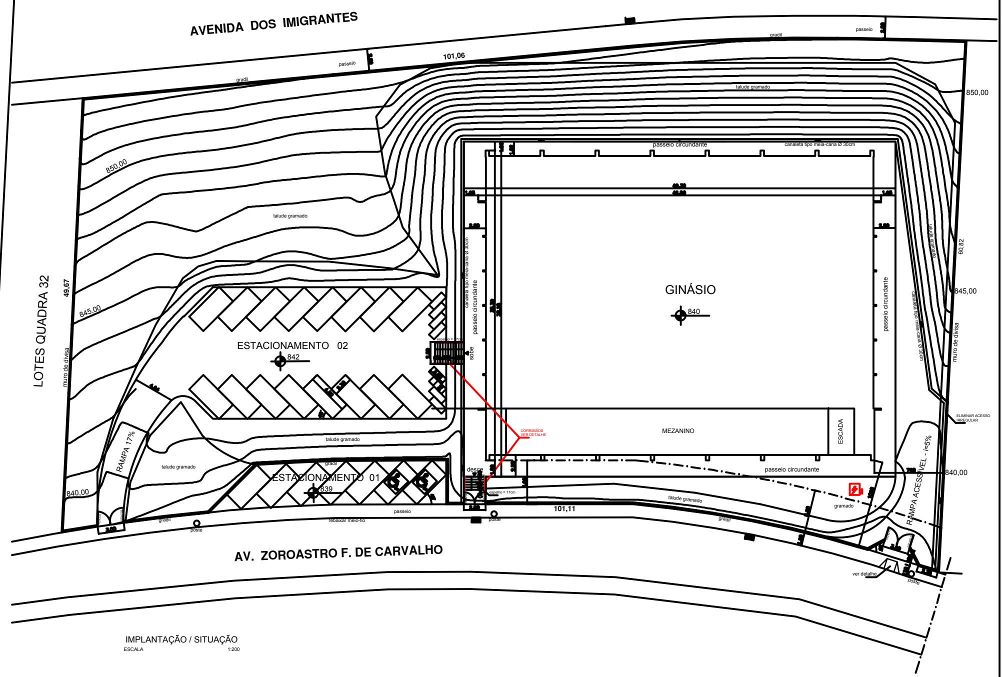

IMPLANTAÇÃO / SITUAÇÃO

ESCALA 1:200

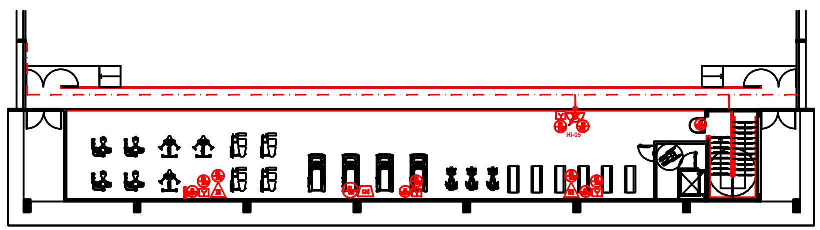

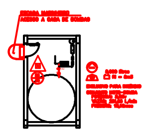

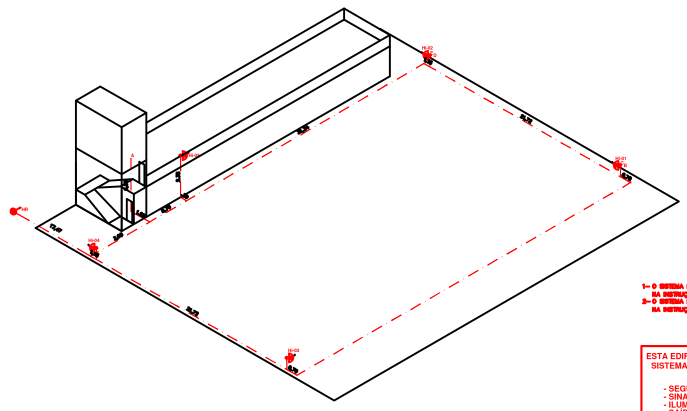

ISOMÉTRICO

SEM ESCALA

1– O SISTEMA DE SINALIZAÇÃO DE EMERGÊNCIA ATENDERÁ AO CONTIDO NA INSTRUÇÃO TÉCNICA N.15 DO CBMMG.

2– O SISTEMA DE ILUMINAÇÃO DE EMERGÊNCIA ATENDERÁ AO CONTIDO NA INSTRUÇÃO TÉCNICA N.13 DO CBMMG.

PLACA M1 (GINÁSIO)

ESTA EDIFICAÇÃO ESTÁ DOTADA DOS SEGUINTES SISTEMAS DE PROTEÇÃO CONTRA INCÊNDIOS:

- SEGURANÇA ESTRUTURAL
- SINALIZAÇÃO DE EMERGÊNCIA
- ILUMINAÇÃO DE EMERGÊNCIA
- SAÍDAS DE EMERGÊNCIA
- EXTINTORES DE INCÊNDIO
- HIDRANTES
- ALARME DE INCENDIOS
- PLANO DE INTERVENÇÃO DE INCÊNDIO
- CONTROLE DE MATERIAL DE ACABAMENTO
- BRIGADA DE INCÊNDIOS

EDIFICAÇÃO EM CONCRETO ARMADO
E COBERTURA DE ESTRUTURA METÁLICA

EM CASO DE EMERGÊNCIA:
LIGUE 193 - CORPO DE BOMBEIROS
LIGUE 190 - POLÍCIA MILITAR

ÁREAS

TERRENO	5.247,20m²
TÉRREO	1.627,94m²
MEZANINO	195,09m²
TOTAL	1.823,03m²
COEF. IMPERMEABILIZAÇÃO	0,53
TAXA DE OCUPAÇÃO	31,02%

Proprietário

Resp. Técnico

Folha 01/03	Projeto Completo	Esc.INDICADAS
PLANTA BAIXA, CORTES, IMPLANTAÇÃO E DETALHES CONSTRUTIVOS	Assunto: PROJETO DE PREVENÇÃO E COMBATE A INCENDIOS	
	Ocupação: LOCAL DE REUNIÃO DE PUBLICO F-3 (GINASIO ESPORTIVO)	
	Local: AV. ZOROASTRO F. DE CARVALHO -BAIRRO SANTA MARIA - VARGINHA - MG	
	Proprietário: PREFEITURA DO MUNICÍPIO DE VARGINHA	
	Resp. Técnico: MARCIO RIBEIRO MOYSES CREA- 45.732/D	
	Área do Terreno: 5.247,20m² Área Construção: 1.823,03m2	
	Desenhista: Marcelo	